Husqvarna WL7i

Operator manuals / Kasutusjuhendid

EN Operator's manual

ET Kasutusjuhend

RU Russian / Vene keel

1

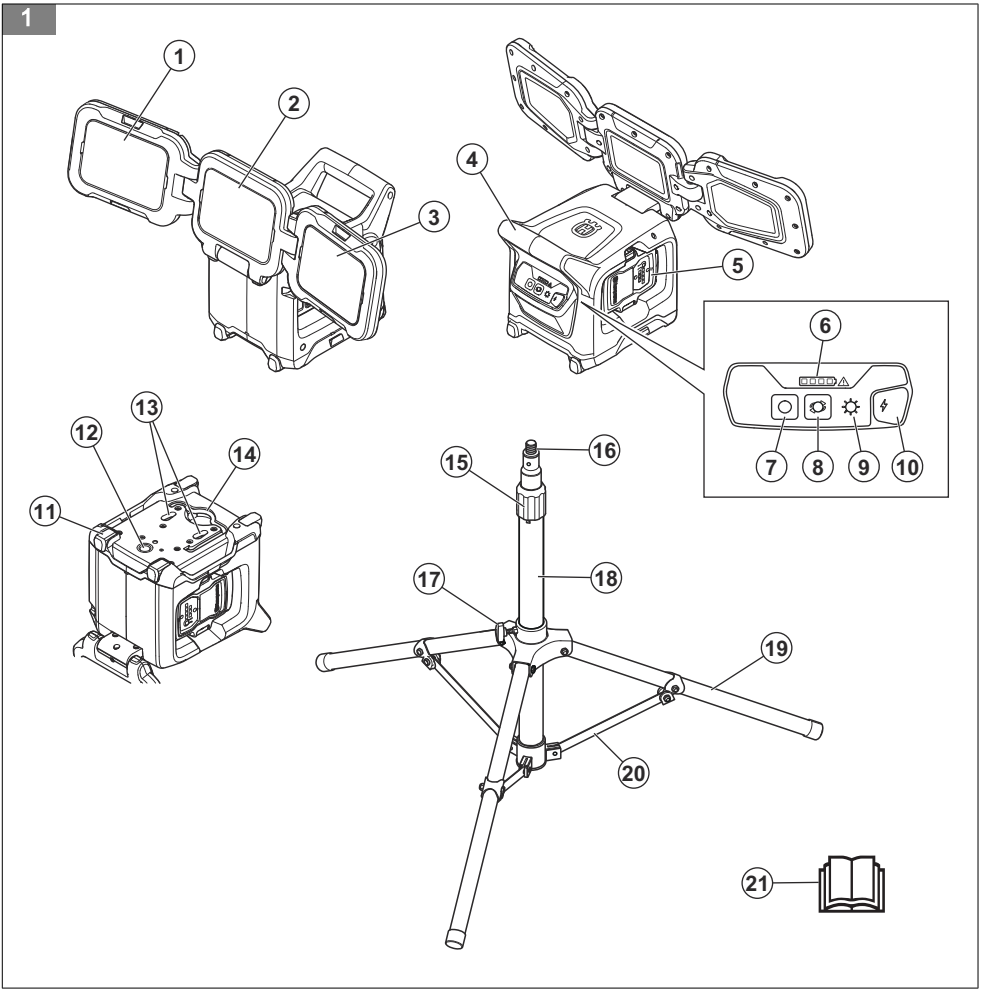

2

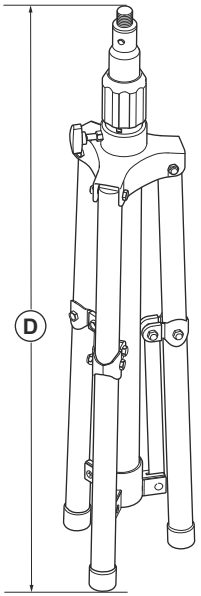

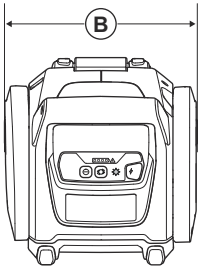

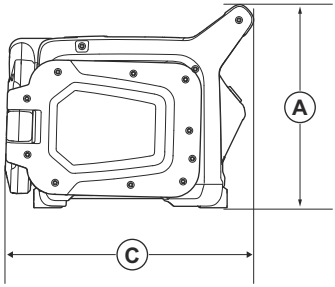

3



4



5

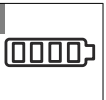

6



7

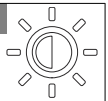

8



9



10



11



12



13

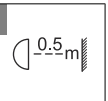

14



15



16



17



18



19



20



21

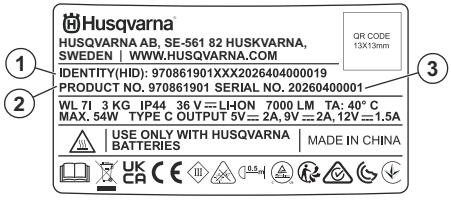

22

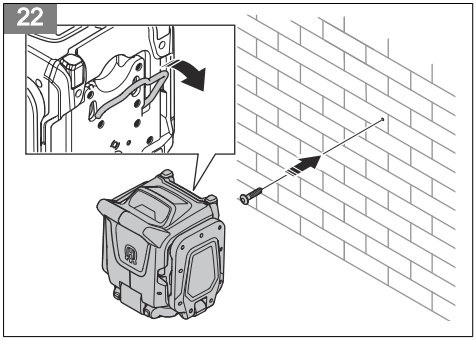

23

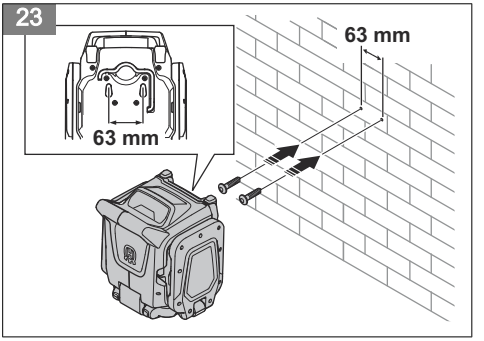

24

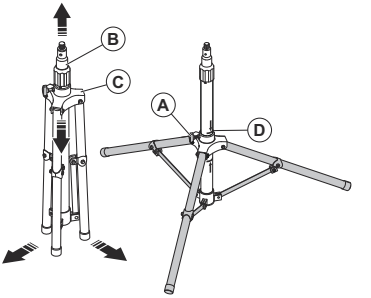

25

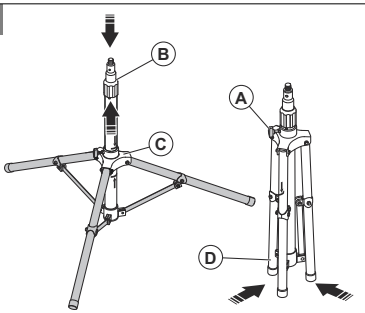

26

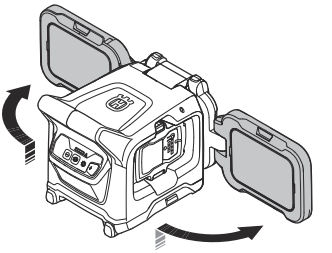

27

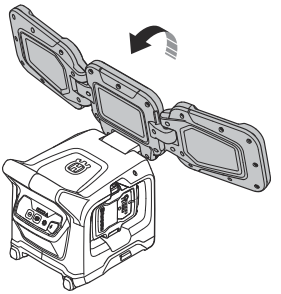

28

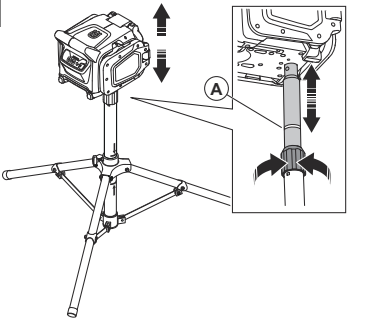

29

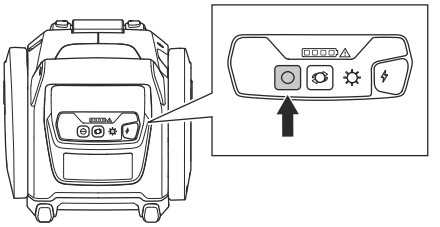

30

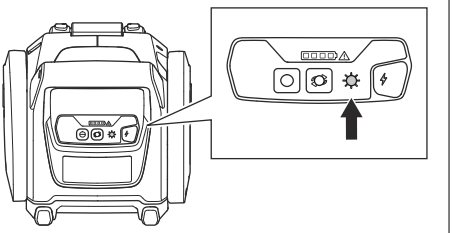

31

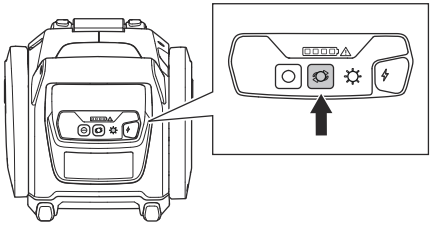

32

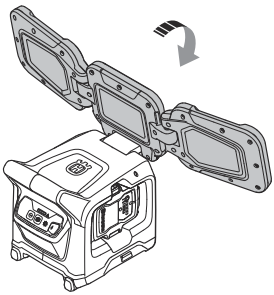

33

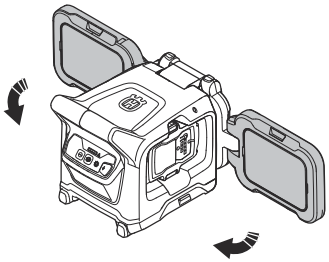

Contents

Introduction..... 6
Safety..... 8
Operation..... 10
Maintenance..... 11
Troubleshooting of the product..... 12
Transportation, storage and disposal..... 13
Technical data 14
Product dimensions..... 15

Introduction

Product description

These products are battery-powered portable working lights with an LED light source.

As part of our continuous product development process, we reserve the right to modify the design and/or appearance of the products without prior notice.

Intended use

These products are designed to illuminate in- and outdoor work areas. Do not use the product for other tasks.

Note: National or local regulations can regulate the use. Comply to given regulations.

Product overview

(Fig. 1)

1. Right light panel
2. Middle light panel
3. Left light panel
4. Transportation handle
5. Battery compartment
6. Battery charge indicator
7. ON/OFF button
8. Light mode button
9. Brightness adjustment button
10. USB-C outlet
11. Rubber feet
12. Tripod mount
13. Mounting holes
14. Hook
15. Adjustment nut
16. Mounting screw
17. Lock screw
18. Extension pole
19. Leg
20. Tilt lock stay
21. Operator's manual

Symbols on the product

(Fig. 3) WARNING: Be careful and use the product correctly. This product can cause serious injury or death to the operator or others.

(Fig. 4) Read the manual carefully and make sure that you understand the instructions before you use the product.

(Fig. 5) Indicator for state of charge of the battery.

(Fig. 6) Light mode.

(Fig. 7) Button to adjust the brightness.

(Fig. 8) ON/OFF button.

(Fig. 9) WARNING: Hot Surface.

(Fig. 10) Class III luminaire.

(Fig. 11) Do not stare at the operating light source.

(Fig. 12) Caution, risk of electric shock.

(Fig. 13) Minimum distance from lighted objects (meters).

(Fig. 14) Protected against splashing water.

(Fig. 15) Environmental mark. The product or package of the product is not domestic waste. Recycle it at an approved disposal location for electrical and electronic equipment.

(Fig. 16) This product has been certified with the cTUVus mark by TÜV Rheinland. The cTUVus certification indicates that the product complies with the safety standards required by both the United States and Canada. This certification ensures that the product has been tested and meets the necessary safety requirements for the North American and Canadian market.

(Fig. 17) This product comply with EESS and ACMA for New Zealand and Australia.

(Fig. 18) This product complies with applicable Ukrainian regulations.

(Fig. 19) This product is in compliance with applicable EC directives.

(Fig. 20) This product conforms to the applicable UK regulations.

Note: Other symbols/decals on the product refer to special certification requirements for some markets.

Type plate

(Fig. 21)

1. Manufacturer
2. Product name
3. Serial number – yyyywwdxxxx

   The type plate shows the serial number. yyyy is the production year, ww is the production week and d is the week day starting with Monday and ending with sunday.

Product damage

We are not responsible for damages to our product if:

- the product is incorrectly repaired.
- the product is repaired with parts that are not from the manufacturer or not approved by the manufacturer.
- the product has an accessory that is not from the manufacturer or not approved by the manufacturer.

- the product is not repaired at an approved service center or by an approved authority.

Safety

Safety definitions

Warnings, cautions, and notes are used to point out particularly important parts of the manual.



WARNING: Used if there is a risk of injury or death for the operator or bystanders if the instructions in the manual are not obeyed.



CAUTION: Used if there is a risk of damage to the product, other materials or the adjacent area if the instructions in the manual are not obeyed.

Note: Used to give more information that is necessary in a given situation.

General machine safety warnings



WARNING: Read all safety warnings, instructions, illustrations and specifications provided with this machine. *Failure to follow all instructions listed below may result in electric shock, fire and/or serious injury.*

Save all warnings and instructions for future reference.

Note: *The term "machine" in the warnings refers to your mains-operated (corded) machine or battery-operated (cordless) machine.*

Electrical safety



WARNING: Read the warning instructions that follow before you use the product.



WARNING: Do not use the product in rain.

- Risk of electrical shock or short circuit if the safety instructions are not obeyed.
- Use an approved power outlet that is correctly installed and not damaged.
- Do not use other power adapters than the one recommended for your product.
- Do not try to disassemble the product or power adapter.
- Do not use a damaged product.
- If the power adapter is damaged, disconnect it from the power supply and do not touch the damaged area.

Battery machine use and care

- **Recharge only with the charger specified by the manufacturer.** A charger that is suitable for one type of battery pack may create a risk of fire when used with another battery pack.
- **Use machines only with specifically designated battery packs.** Use of any other battery packs may create a risk of injury and fire.
- **When battery pack is not in use, keep it away from other metal objects, like paper clips, coins, keys, nails, screws or other small metal objects, that can make a connection from one terminal to another.** Shorting the battery terminals together may cause burns or a fire.
- **Under abusive conditions, liquid may be ejected from the battery; avoid contact. If contact accidentally occurs, flush with water. If liquid contacts eyes, additionally seek medical help.** Liquid ejected from the battery may cause irritations or burns.
- **Do not use a battery pack or machine that is damaged or modified.** Damaged or modified batteries may exhibit unpredictable behaviour resulting in fire, explosion or risk of injury.
- **Do not expose a battery pack or machine to fire or excessive temperature.**
- **Follow all charging instructions and do not charge the battery pack or machine outside the temperature range specified in the instructions.** Charging improperly or at temperatures outside the specified range may damage the battery and increase the risk of fire.

Service

- **Have your product serviced by a qualified repair person using only identical replacement parts.** This will ensure that the safety of the product is maintained.
- **Never service damaged battery packs.** Service of battery packs should only be performed by the manufacturer or authorized service providers.

General safety instructions



WARNING: Read the warning instructions that follow before you use the product.

WARNING: The lens gets very hot during use. To reduce the risk of burns, do not touch the hot lens.

WARNING: To reduce the risk of injury, do not stare at operating lamp. Serious eye injury could occur.

- To decrease the risk of injury, keep the work area clean.
- To decrease the risk of injury, close supervision is necessary when a product is used near children.
- Do not contact hot parts.
- Only use attachments recommended or sold by the manufacturer.
- To decrease the risk of electrical shock, do not put the product in water or other liquid. Do not place or store product where it can fall or be pulled into a tub or sink.
- The light source in this product must only be replaced by the manufacturer or the service agent or a similar qualified person.
- Do not do modifications to this product. Modifications that are not approved by the manufacturer, can cause serious injury or death.
- Do not operate the product if it is possible that other persons have done modifications to the product.
- Always use original accessories and spare parts. Accessories and spare parts that are not approved by the manufacturer, can cause serious injury or death.
- Keep the product clean. Make sure that you can clearly read signs and decals.
- Never allow children or other persons not trained in the use of the product to use or service it.
- Do not let a person operate the product unless they read and understand the contents of the operator's manual.
- This product produces an electromagnetic field during operation. This field can under some circumstances interfere with active or passive medical implants. To decrease the risk of serious injury or death, we recommend persons with medical implants to speak to their physician and the medical implant manufacturer before operating this product.
- The information in this operator's manual is never a substitute for professional skills and experience. If you are in a situation where you feel unsafe, stop and get expert advice. Speak to your servicing dealer. Do not try any task that you feel unsure of.
- Use approved protective gloves when you do maintenance on the product.
- Do not let frequent operation let you ignore safety regulations. An accident can occur if you are not careful.

Battery safety

WARNING: Read the warning instructions that follow before you use the product.

WARNING: A damaged battery can cause an explosion and cause injury. If the battery has a deformation or is damaged, speak to an approved Husqvarna service agent.

- Only use Husqvarna battery chargers and batteries.
- Use only original batteries for this product. There is a risk of explosion if the batteries are replaced with a battery of incorrect type. Speak to your dealer for more information.
- Risk of electrical shock. Do not connect the battery terminals to keys, screws or other metal. This can cause a short circuit of the battery.
- If the battery leaks, do not let the liquid touch your body, clothes or the product. If you touch the liquid, clean the area with a large quantity of water and get medical aid.
- Use protective glasses when you are near batteries. If you get liquid in your eyes, do not rub but flush with water for a minimum of 15 minutes. Get medical aid.
- Do not use batteries that are non-rechargable.
- Do not do modifications to the battery.
- Do not put objects into the air slots of the battery.
- Keep the battery away from sunlight, heat or open flame. The battery can cause an explosion and cause burns and/or chemical burns.
- Keep the battery away from rain and wet conditions.
- Keep the battery away from microwaves and high pressure.
- Do not try to disassemble or break the battery.
- Use the battery only when the ambient temperature is between -10 °C/14°F and 40 °C/104 °F.
- Do not clean the battery or the battery charger with water. Refer to *To clean the battery and the battery charger on page 12*.
- Do not use a damaged battery.
- Keep batteries in storage away from metal objects such as nails, screws or jewelry.
- Keep the battery away from children.
- Attach the battery correctly. An incorrectly attached battery can cause a short circuit of the battery.

Battery charger safety

WARNING: Read all safety warnings and all instructions. Failure to follow the warnings and instructions may result in electrical shock, fire and/or serious injury.

- Risk of electrical shock or short circuit if the safety instructions are not obeyed.
- Do not use other battery chargers than the one supplied for your product. Only use Husqvarna QC chargers to charge Husqvarna replacement batteries.
- Do not try to disassemble the battery charger.
- Do not use a damaged battery charger or a battery charger that does not operate correctly.
- Do not lift the battery charger by the power cord. To disconnect the battery charger from a mains socket, pull out the plug. Do not pull the power cord.
- Keep all cables and extension leads away from water, oil and sharp edges. Make sure that the cable is not caught between doors, fences or equivalent.
- Do not use the battery charger near flammable materials or materials that can cause corrosion. Make sure that the battery charger is not covered. Pull out the plug to the battery charger if there is smoke or fire.
- Only charge the battery indoors in a location with good airflow and away from sunlight. Do not charge the battery outdoors. Do not charge the battery in wet conditions.
- Only charge the battery when the ambient temperature is between 5 °C/41 °F and 40 °C/104 °F. Use the charger in an environment which has a good airflow, is dry and free from dust.
- Do not put objects into the air slots of the battery charger.
- Do not connect the battery charger terminals to metal objects as this can short circuit the battery charger.
- Do not charge non-rechargeable batteries in the battery charger or use them in the product.
- Use approved mains sockets that are not damaged.

Safety instructions for maintenance

WARNING: Read the warning instructions that follow before you do maintenance on the product.

- Remove the battery or disconnect the power supply cord before you do maintenance, other checks or assemble the product.
- The operator must only do the maintenance and servicing shown in this operator's manual. Turn to your servicing dealer for maintenance and servicing of a larger extension.
- Do not clean the battery or the battery charger with water. Strong detergent can cause damage to the plastic.
- If you do not do maintenance, it decreases the life cycle of the product and increases the risk of accidents.
- Special training is necessary for all servicing and repair work. If not all checks in this operator's manual are approved after you have done maintenance, turn to your servicing dealer. We guarantee that there are professional repairs and servicing available for your product.
- Only use original spare parts.

Operation

Introduction

WARNING: Read and understand the safety chapter before you use the product.

To hang the product from the hook

1. Attach a screw where you want to hang the product.
2. Unfold the hook on the product. (Fig. 22)
3. Hang the product on the screw.

To hang the product from the mounting holes

1. Attach 2 screws where you want to hang the product. Make sure that the 2 screws are 63 mm appart.
2. Hang the product on the 2 screws. (Fig. 23)

To unfold the tripod

1. Put the tripod on a level surface.
2. Loosen the lock screw (A). (Fig. 24)
3. Lift the extension pole (B) and push down the bracket (C).
4. Make sure that the bracket (C) is between the markings (D) on the extension pole.
5. Tighten the lock screw (A).
6. Adjust the length of the extension pole if is necessary. Refer to *To adjust the extension pole on page 11*.

To unfold the tripod

1. Lower the extension pole if it is necessary. Refer to *To adjust the extension pole on page 11*.
2. Loosen the lock screw (A). (Fig. 25)
3. Hold the extension pole (B) and lift the bracket (C).
4. Push in the 3 legs (D) if it is necessary.
5. Tighten the lock screw (A).

To install and remove the product from the tripod

1. Unfold the tripod. Refer to *To unfold the tripod on page 10*.
2. Put the product on the mounting screw and turn the product clockwise.
3. Remove the product in the opposite sequence.

To install and remove the battery

1. Install the battery in the battery compartment. The battery is correctly installed when you hear a click sound.
2. Remove the battery in the opposite sequence. Push the battery release buttons when you remove the battery from the battery compartment.

To connect a USB–C cable

The product has a USB-C outlet to charge external devices.

1. Lift the rubber cap from the USB-C outlet.
2. Connect the USB-C cable.

To adjust the light panels

1. Lift and fold out the left and right light panels to a 90 degree angle to the product. (Fig. 26)
2. Fold out the middle light panel to the top of the product. (Fig. 27)
3. Adjust the 3 light panels if it is necessary.

To adjust the extension pole

1. Loosen the adjustment nut. (Fig. 28)
2. Adjust the extension pole to the wanted height.

CAUTION: Do not extend the extension pole above the line (A), if the tripod is on a unlevel surface.

3. Tighten the adjustment nut.

To start and stop the product

- Push and hold the ON/OFF button to start or stop the product. (Fig. 29)

Note: The battery stays on for 3 minutes after the product is set to OFF.

Note: The battery will not deactivate when a USB charger is connected.

To adjust the brightness

- Push the brightness adjustment button to adjust the brightness. (Fig. 30)

To change the light mode

- Push the light mode button to change the light mode. (Fig. 31)

Maintenance

Introduction

WARNING: Read and understand the safety chapter before you do maintenance work on the product.

WARNING: Remove the battery or the power supply cable before you do maintenance on the product.

WARNING: If you do not do maintenance correctly it can decrease the life cycle of the product, and increase the risk of accidents. All servicing and/or repair work must be done by approved personnel. Speak to your servicing dealer for more information.

Maintenance schedule

The following is a list of the maintenance steps that you must do on the product.

Maintenance	Before use	After use	Monthly
Make sure that the screws and nuts are tight.	X		
Make sure that the control panel works correctly and that it is not damaged.	X		

Maintenance	Before use	After use	Monthly
Do a check of the connections between the battery and the product. Do a check of the connection between the battery and the battery charger.			X
Clean the product.		X	

To clean the product

CAUTION: Do not use a high-pressure washer or running water to clean the product. Do not use solvents for cleaning.

- Use a moist cloth to clean the product.

To clean the battery and the battery charger

WARNING: Do not clean the battery or the battery charger with water.

WARNING: Do not use any chemical substances to clean the battery.

- Make sure that the battery and the battery charger are clean and dry before you put the battery into the battery charger.
- Clean the battery terminals with compressed air or use a soft and dry cloth.
- Clean the surfaces of the battery and the battery charger with a soft and dry cloth.

To do a check of the battery charger

- Make sure that the battery charger and the power supply cord is not damaged. Look for cracks and other damage.

Troubleshooting of the product

Note: For troubleshooting of the battery and the battery charger, refer to related operator's manual.

Problem	Cause	Solution
The product does not start. No LEDs come on when you push the ON/OFF button.	The battery is empty.	Charge the battery.
	The battery is not correctly installed in the product.	Remove the battery and install it correctly.
	The battery is damaged or does not operate correctly.	Push the ON/OFF button to do a check of the battery. A minimum of 1 green LED must come on.
	Dirty or damaged plug between battery and product.	Make sure that the power connectors between the battery and the product are not dirty or damaged.
	Servicing is necessary.	Speak to an approved Husqvarna service center.
The product operates but there is no indication light on the control panel.	Servicing is necessary.	Speak to an approved Husqvarna service center.

To set the product in transportation/ storage mode

1. Remove the product from the tripod. Refer to *To install and remove the product from the tripod on page 11*.
2. Remove the battery. Refer to *To install and remove the battery on page 11*.
3. Fold the middle panel towards the body of the product. (Fig. 32)
4. Fold the left and right light panels towards the body of the product. (Fig. 33)
5. Put the product on the 4 rubber feet on a level surface.

Transportation and storage

- Attach the product safely during transportation to prevent damage and accidents.
- Keep the product in a locked area to prevent access for children or persons that are not approved.
- Disconnect the battery from the product.

Disposal of the battery, battery charger and product

The symbol below means that the product is not domestic waste. Recycle it at a recycling station for electrical and electronic equipment. This helps to prevent damage to the environment and to persons.

Speak to local authorities, domestic waste service or your dealer for more information.



Note: The symbol shows on the product or package of the product.

Item	WL7i	Remark
LED type	HS-2835-1W-3V/350mA-SD	
Total system efficacy, lm/W	130	
Luminous flux, lm	830~7000	Without diffuser.
Viewing angle for each light panel, degrees	120	
IP-class	IP44	
Weight, kg/lb	2.8/6.16	
Impact protection	IK 07	
Operating temperature range, °C/°F	-5–40/23–104	
Total power, W	54 for light. 18 for Type C output.	

Approved batteries

Only use Husqvarnaoriginal 40-B for this product.

Battery	40-B140 X Without Bluetooth®
Type	Lithium-ion
Battery capacity, Ah	4.0
Nominal voltage, V	36
Weight, kg/lb	1.25/2.7

Approved battery chargers

Battery charger	40-C500X
Input voltage, V	100-240
Frequency, Hz	50-60
Power, W	500

Product dimensions

(Fig. 2)

A	Height lamp, mm/in	208.8/8.2
B	Width lamp, mm/in	219.9/8.7
C	Depth lamp, mm/in	251/9.9
D	Height tripod, mm/in	690±10/27.2±0.4

Sisukord

Sissejuhatus..... 90
Ohutus..... 92
Töö.....94
Hooldus.....95
Toote tõrkeotsing.....96
Transportimine, hoiulepanek ja utiliseerimine.....97
Tehnilised andmed 98
Toote mõõtmed.....99

Sissejuhatus

Toote kirjeldus

Need tooted on akutoitega kaasaskantavad töötuled, millel on LED-tulede valgusallikas.

Osana oma pidevast toodete edasiarendusprotsessist jätame endale õiguse muuta seadmete disaini ja/või välimust ilma sellest eelnevalt teavitamata.

Kasutusotstarve

Need seadmed on ette nähtud valgustama sise- ja välistingimustes kasutatavaid tööalasid. Ärge kasutage toodet muude tööde tegemiseks.

Märkus: Kasutamist võivad piirata riiklikud või kohalikud määrused. Järgige kõiki määrusi.

Toote tutvustus

(Joon. 1)

1. Parempoolne valguspaneel
2. Keskmine valguspaneel
3. Vasakpoolne valguspaneel
4. Transportimiskäepide
5. Akusahtel
6. Aku laetuse näidik
7. Toitenupp
8. Valgusrežiimi nupp
9. Heleduse reguleerimise nupp
10. USB-C pesa
11. Kummist jalad
12. Statiivikinnitus
13. Kinnitusavad
14. Kinnitus
15. Reguleerimismutter
16. Kinnituskruvi
17. Kinnituskruvi
18. Pikendusvarras
19. Jalg
20. Kallutusluku tugi
21. Kasutusjuhend

Sümbolid tootel

(Joon. 3) HOIATUS! Olge ettevaatlik ja kasutage toodet õigesti. Toode võib tekitada kasutajale või teistele raske või surmava kehavigastuse.

(Joon. 4) Enne toote kasutamist lugege juhend hoolikalt läbi ja veenduge, et oleksite juhistest aru saanud.

(Joon. 5) Aku laadimisoleku näidik.

(Joon. 6) Valgusrežiim.

(Joon. 7) Heleduse reguleerimise nupp.

(Joon. 8) Toitenupp.

(Joon. 9) HOIATUS! Kuum pind.

(Joon. 10) III klassi valgusti.

(Joon. 11) Ärge vaadake otse töötule valgusallikasse.

(Joon. 12) Ettevaatust, elektrilöögi oht!

(Joon. 13) Minimaalne vahemaa valgustatud objektidest (meetrid).

(Joon. 14) Kaitske veepritsmete eest.

(Joon. 15) Keskkonnamärgis. Toode või toote pakend ei kuulu olmejäätmete hulka. Toimetage see elektri- ja elektroonikajäätmete heakskiidetud vastuvõtupunkti.

(Joon. 16) Selle toote on sertifitseerinud TÜV Rheinland cTUVus märgiga. cTUVus sertifikaat näitab, et toode vastab nii Ameerika Ühendriikide kui ka Kanada nõutavatele ohutusstandarditele. See sertifikaat tagab, et toodet on testitud ja see vastab Põhja-Ameerika ja Kanada turu vajalikele ohutusnõuetele.

(Joon. 17) See toode vastab Uus-Meremaa ja Austraalia EESS-i ja ACMA nõuetele.

(Joon. 18) See toode vastab Ukraina kehtivatele eeskirjadele.

(Joon. 19) Toode vastab kohalduvate ELi direktiivide nõuetele.

(Joon. 20) See toode vastab kehtivatele UK direktiividele.

Märkus: Ülejäänud tootel toodud sümbolid/tähised vastavad kindlates riikides kehtivatele sertifitseerimise erinõuetele.

Andmesilt

(Joon. 21)

1. Tootja
2. Toote nimetus
3. Seerianumber – yyyywwdxxxx

   Andmesildil on esitatud seerianumber. yyyy on tootmisaasta, ww on tootmisnädal ja d on nädalapäev. Nädal algab esmaspäeval ja lõpeb pühapäeval.

Toote kahjustused

Me ei vastuta meie tootele tekitatud kahjude eest, kui:

- toodet on valesti parandatud;
- toote parandamisel on kasutatud osi, mis ei ole tootja poolt valmistatud või heaks kiidetud;
- tootel on kasutatud lisatarvikut, mis ei ole tootja poolt valmistatud või heaks kiidetud;
- toodet ei ole parandatud volitatud hoolduskeskuses või volitatud isiku poolt.

Ohutuse määratlused

Mõistetega „hoiatus”, „ettevaatust” ja „märkus” juhitakse tähelepanu eriti olulistele kohtadele kasutusjuhendis.

HOIATUS: Tähistab kasutusjuhendi juhiste eiramise korral kasutaja või kõrvalseisjate kehavigastuse või surmaga lõppeva õnnetuse ohtu.

ETTEVAATUST: Tähistab kasutusjuhendi juhiste eiramise korral seadme, muude esemete või läheduses asuvate objektide kahjustamise ohtu.

Märkus: Tähistab antud olukorras vajalikku lisateavet.

Üldised ohutusjuhised elektritööriistadele

HOIATUS: Lugege läbi kõik masinaga kaasas olevad hoiatused, juhised, tehnilised andmed ning tutvuge joonistega. *Alltoodud juhiste eiramine võib põhjustada elektrilöögi, tulekahju ja/või ohtliku kehavigastuse.*

Säilitage kõik ohutusjuhised ja instruktsioonid tulevikus kasutamiseks.

Märkus: *Hoiatustes kasutatud mõiste „masin“ tähistab võrgutoitel (juhtmega) masinat või akutoitel (juhtmeta) masinat.*

Elektriohutus

HOIATUS: Enne toote kasutamist lugege läbi järgmised hoiatused.

HOIATUS: Ärge kasutage seadet vihma käes.

- Ohutuseeskirjade eiramine võib kaasa tuua elektrilöögi või lühise.
- Kasutage heakskiidetud ja õigesti paigaldatud ning kahjustusteta pistikupesa.
- Kasutage ainult teie tootele soovitatud toiteadaptereid.
- Ärge proovige toodet või toiteadapterit lahti võtta.
- Ärge kasutage kahjustatud toodet.
- Kui toiteadapter on kahjustatud, ühendage see toiteallikast lahti ja ärge puudutage kahjustatud piirkonda.

Akuga seadmete kasutamine ja hooldamine

- **Kasutage laadimiseks ainult tootja soovitatud laadijat.** Ühte tüüpi aku laadimiseks sobiv laadija võib koos teist tüüpi akuga kasutades tuleohtu põhjustada.
- **Kasutage vaid spetsiaalselt nende seadmete aoks toodetud akusid.** Teisi akusid kasutades riskite vigastuste ja tulekahjuga.
- **Kui aku pole hetkel kasutuses, hoidke seda eemal teistest metallesemetest (nt kirjaklambrid, mündid, võtmed, naelad, kruvid vms väiksed metallesemed), mis võiksid akuklemme omavahel ühendada.** Akuklemmide lühistamine võib põhjustada põletushaavu või tulekahju.
- **Väärkasutamise korral võib akust vedelikku lekkida; vältige kokkupuudet. Kokkupuute korral loputage kannatada saanud kohta veega. Kui vedelik satub silma, loputage silma veega ja pöörduge arsti poole.** Akust lekkinud vedelik võib põhjustada ärritust või põletushaavu.
- **Ärge kasutage kahjustatud ega muudetud akut ega seadet.** Kahjustatud või muudetud akud võivad käituda ettearvamatult ning põhjustada tule-, plahvatus- või vigastusohtu.
- **Ärge jätke akut ega seadet tule ega liiga kõrge temperatuuri kätte.**
- **Järgige kõiki laadimisjuhiseid ja ärge laadige akut ega seadet kunagi väljaspool kasutusjuhendis täpsustatud temperatuurivahemikku.** Aku laadimine valesti või väljaspool selleks ettenähtud temperatuurivahemikku võib akut kahjustada ja suurendada tuleohtu.

Teenus

- **Laske toodet hooldada kvalifitseeritud remonditehnikul, kasutades ainult identseid varuosi.** See tagab toote ohutuse säilimise.
- **Ärge kunagi hooldage kahjustatud akusid.** Akusid võib hooldada üksnes tootja või volitatud teenusepakkuja.

Üldised ohutusjuhised

HOIATUS: Enne toote kasutamist lugege läbi järgmised hoiatused.

HOIATUS: Objektiiv muutub kasutamise ajal väga kuumaks. Põletusohu

vähendamiseks ei tohi kuuma objektiivi puutuda.

HOIATUS: Vigastuste ohu vähendamiseks ärge vaadake otse põlevat lampi. See võib põhjustada tõsiseid silmakahjustusi.

- Kehavigastuste ohu vähendamiseks hoidke tööala puhas.
- Kehavigastuste ohu vähendamiseks on vajalik korralik järelevalve, kui toodet kasutatakse laste läheduses.
- Kuumasid osasid ei tohi puudutada.
- Kasutage ainult tootja soovitatud või müüdavaid tarvikuid.
- Elektrilöögiohu vähendamiseks ärge kasutage toodet vees või muus vedelikus. Ärge kasutage ega hoiustage toodet seal, kus see võib vanni või kraanikaussi sattuda.
- Selle toote valgusallikat võib vahetada ainult tootja, hooldusesindaja või muu sarnane kvalifitseeritud isik.
- Ärge tehke sellele tootele muudatusi. Tootja heakskiiduta muudatused võivad põhjustada tõsiseid kehavigastusi või surma.
- Ärge kasutage toodet, kui on võimalik, et teised isikud on tootes muudatusi teinud.
- Kasutage ainult originaaltarvikuid ja originaalvaruosi. Tootja heakskiiduta tarvikud ja varuosad võivad põhjustada tõsiseid kehavigastusi või surma.
- Hoidke seade puhas. Veenduge, et märgid ja tähised oleksid selgelt loetavad.
- Ärge kunagi lubage toodet kasutada või hooldada lastel ega teistel isikutel, kes pole vastavat koolitust saanud.
- Ärge lubage kellelgi toodet kasutada enne, kui ta on lugenud kasutusjuhendit ja selle sisu endale selgeks teinud.
- Toode tekitab töötades elektromagnetvälja. Teatud tingimustel võib väli häirida aktiivsete või passiivsete meditsiiniliste implantaatide tööd. Raskete või surmaga lõppevate kehavigastuste ohu vähendamiseks soovitame meditsiinilisi implantaate kasutavatel inimestel pidada enne selle toote kasutamist nõu oma arsti ja implantaadi valmistajaga.
- Kasutusjuhendis olev teave ei asenda erialaseid teadmisi ja oskusi. Kui teil tuleb seadmega töötamisel ette olukord, kus tunnete ennast ebakindlalt, peatage töö ja küsige asjatundja käest nõu. Pöörduge hooldusesindusse. Ärge võtke ette töid, mille tegemisel te ei tunne ennast kindlalt.
- Kasutage seadmega töötamisel ettenähtud kaitsekindaid.
- Kuigi olete vilunud kasutaja, ärge siiski eirake ohutusnõudeid. Kui te ei ole ettevaatlik, võib juhtuda õnnetus.

Aku ohutus

HOIATUS: Enne toote kasutamist lugege läbi järgmised hoiatused.

HOIATUS: Kahjustatud aku võib plahvatada ja põhjustada kehavigastusi. Kui aku on deformeerunud või kahjustatud, pöörduge Husqvarna volitatud hooldustöökotta.

- Kasutage ainult Husqvarna akulaadijaid ja akusid.
- Kasutage seadmes ainult originaalakusid. Aku asendamine vale tüüpi akuga võib põhjustada plahvatusohu. Lisateabe saamiseks võtke ühendust edasimüüjaga.
- Elektrilöögioht. Ärge ühendage akuklemme võtmete, kruvide või muude metallesemetega. See võib tekitada akus lühise.
- Aku lekke korral vältige vedeliku kokkupuudet keha ja silmadega. Kui vedelik satub kehale, puhastage kokkupuutunud ala rohke veega ja seejärel pöörduge arsti poole.
- Aku läheduses kandke kaitseprille. Kui akuhape satub silma, ärge hõõruge silmi, vaid loputage neid veega vähemalt 15 minutit. Pöörduge arsti poole.
- Ärge kasutage mittetaaslaetavaid akusid.
- Ärge tehke akul muudatusi.
- Ärge asetage esemeid aku õhuavade sisse ja ette.
- Vältige aku kokkupuudet otsese päikesevalguse, kuumuse ja lahtise leegiga. Aku võib tekitada plahvatuse ja põhjustada põletusi ja/või keemilisi põletusi.
- Vältige aku kokkupuudet vihma ja märja keskkonnaga.
- Vältige aku kokkupuudet mikrolainete ja kõrgsurvega.
- Ärge demonteerige ega lõhkuge akut.
- Kasutage akut üksnes juhul, kui õhutemperatuur on vahemikus –10 °C kuni 40 °C.
- Ärge puhastage akut või akulaadijat veega. Vt jaotist *Aku ja akulaadija puhastamine lk 96*.
- Ärge kasutage kahjustatud akut.
- Hoiustage akusid eemal metallesemetest (nt naelad, kruvid, ehted).
- Hoidke aku eemal lastest.
- Kinnitage aku õigesti. Valesti paigaldatud aku võib tekitada akus lühise.

Akulaadija ohutus

HOIATUS: Lugege läbi kõik ohutushoiatused ja kõik juhised. Hoiatuste ja juhiste eiramine võib põhjustada elektrilöögi, tulekahju ja/või raskeid vigastusi.

- Ohutuseeskirjade eiramine võib kaasa tuua elektrilöögi või lühise.
- Kasutage ainult seadme tarnekomplekti kuuluvat akulaadijat. Kasutage Husqvarna asendusakude laadimiseks ainult Husqvarna QC-laadijaid.
- Ärge püüdke akulaadijat lahti monteerida.
- Ärge kasutage kahjustatud akulaadijat või akulaadijat, mis ei tööta korralikult.
- Ärge tõstke akulaadijat toitejuhtmest hoides. Akulaadija võrgupistikupesast lahutamiseks tõmmake pistikut. Ärge tõmmake toitejuhet.
- Vältige juhtmete ja pikendusjuhtmete kokkupuudet vee, õli ja teravate servadega. Jälgige, et juhe ei jääks uste, väravate jms vahele.
- Ärge kasutage akulaadijat tuleohtlike või korrosiooni tekitavate materjalide läheduses. Veenduge, et akulaadija poleks kinni kaetud. Suitsu või tule tekke korral eemaldage pistik akulaadijast.
- Laadige akut ainult hea õhuvahetusega siseruumis ja päikesevalguse eest kaitstuna. Ärge laadige akut õues. Ärge laadige akut märjas keskkonnas.
- Laadige akut ainult siis, kui keskkonna temperatuur on vahemikus 5 °C kuni 40 °C. Kasutage laadijat hea õhutusega, kuivas ja tolmuvabas keskkonnas.
- Ärge asetage esemeid akulaadija õhuavade sisse ja ette.
- Ärge kunagi ühendage akulaadija klemme metallesemete külge, vastasel korral võib akulaadija lühistuda.
- Ärge akulaadijas laadige mittelaetavaid akusid ega kasutage neid seadmes.
- Kasutage heakskiidetud ja kahjustamata pistikupesasid.

Ohutusjuhised hooldamisel

HOIATUS: Enne seadme hooldustööde tegemist lugege läbi järgmised hoiatused.

- Enne hooldustööde, muude kontrolltoimingute või seadme kokkupanemisega alustamist eemaldage aku või ühendage toitejuhe lahti.
- Seadme kasutaja tohib teha üksnes käesolevas kasutusjuhendis kirjeldatud hooldustöid. Mahukamate hooldustööde tegemiseks pöörduge hooldusesindusse.
- Ärge puhastage akut või akulaadijat veega. Tugevatoimeline pesuvahend võib kahjustada plastdetaile.
- Kui hooldustöid ei tehta, siis seadme kasutusiga lüheneb ja õnnetuste oht kasvab.
- Kõigi hooldus- ja parandustööde tegemiseks on vajalik vastav väljaõpe. Kui pärast hooldustööde tegemist ei läbi seade kõiki käesolevas kasutusjuhendis kirjeldatud kontrolltoiminguid, siis pöörduge hooldusesinduse poole. Garanteerime, et hooldusesinduses tehakse teie seadmele professionaalsel tasemel remondi- ja hooldustööd.
- Kasutage ainult originaalvaruosi.

Töö

Sissejuhatus

HOIATUS: Enne toote kasutamist lugege läbi ohutuspeatükk ja veenduge, et oleksite kõigest aru saanud.

Toote konksu külge riputamine

1. Kinnitage kruvi kohta, kuhu soovite toote riputada.
2. Avage toote konks. (Joon. 22)
3. Riputage toode kruvile.

Toote riputamine kinnitusavade abil

1. Kinnitage kaks kruvi sinna, kuhu soovite toote riputada. Veenduge, et kahe kruvi vahele jääb 63 mm.
2. Riputage toode kahe kruvi abil. (Joon. 23)

Statiivi lahtivõtmiseks

1. Paigutage statiiv tasasele pinnale.
2. Keerake lukustusmutter (A) lahti. (Joon. 24)
3. Tõstke pikendusvarras (B) üles ja suruge klamber (C) alla.
4. Veenduge, et kronstein (C) on pikendusvarda märgistuste (D) vahel.
5. Keerake lukustuskruvi kinni (A).
6. Vajaduse korral reguleerige pikendusvarda pikkust. Vt jaotist *Pikendusvarraste reguleerimiseks lk 95*.

Statiivi lahtivõtmiseks

1. Vajaduse korral langetage pikendusvarrast. Vt jaotist *Pikendusvarraste reguleerimiseks lk 95*.
2. Keerake lukustusmutter (A) lahti. (Joon. 25)
3. Hoidke pikendusvarrast (B) ja tõstke klamber (C) üles.
4. Vajaduse korral lükake 3 jalga (D) sisse.
5. Keerake lukustuskruvi kinni (A).

Seadme paigaldamine ja eemaldamine statiivi küljest

1. Klappige statiiv lahti. Vt jaotist *Statiivi lahtivõtmiseks lk 94*.

2. Asetage seade kinnituskruvi külge ja keerake seadet päripäeva.
3. Toote eemaldamisel tehke toimingud vastupidises järjekorras.

Aku paigaldamine ja eemaldamine

1. Asetage aku akusahtlisse. Aku on õigesti paigaldatud, kui kuulete klõpsuvat heli.
2. Aku eemaldamiseks sooritage need sammud vastupidises järjekorras. Vajutage aku vabastusnuppe, kui aku akusahtlist välja tõmbate.

USB-C-kaabli ühendamiseks

Seadmel on USB-C pesa väliste seadmete laadimiseks.

1. Tõstke kummikork USB-C pistikupesast välja.
2. Ühendage USB-C kaabel.

Valguspaneelide reguleerimine

1. Tõstke ja klappige vasak- ja parempoolsed valguspaneelid seadme suhtes 90-kraadise nurga alla. (Joon. 26)
2. Klappige keskmine valguspaneel seadme ülaossa. (Joon. 27)
3. Vajaduse korral reguleerige 3 valguspaneeli.

Pikendusvarraste reguleerimiseks

1. Keerake reguleerimismutter lahti. (Joon. 28)
2. Reguleerige pikendusvarras soovitud kõrgusele.

ETTEVAATUST: Kui statiiv on ebatasasel pinnal, siis ärge tõmmake pikendusvarrast joonest (A) kõrgemale.

3. Keerake reguleerimismutter kinni.

Toote käivitamine ja seiskamine

- Toote käivitamiseks või seiskamiseks vajutage ja hoidke all nuppu ON/OFF. (Joon. 29)

Märkus: Aku jääb pärast seadme olekusse OFF (VÄLJAS) lülitamist 3 minutiks põlema.

Märkus: Aku ei lülitu välja, kui USB-laadija on ühendatud.

Heleduse reguleerimine

- Vajutage heleduse reguleerimiseks heleduse reguleerimise nuppu. (Joon. 30)

Valgusrežiimi muutmiseks

- Valgusrežiimi muutmiseks vajutage valgusrežiimi nuppu. (Joon. 31)

Hooldus

Sissejuhatus

HOIATUS: Enne seadme hooldamist lugege läbi ohutuspeatükk ja veenduge, et see oleks teile täielikult arusaadav.

HOIATUS: Enne seadme hooldustööde alustamist eemaldage aku või toitejuhe.

HOIATUS: Kui hooldustöid ei tehta õigesti, võib see lühendada seadme kasutusiga ja suurendada õnnetuste ohtu. Kõiki hooldus- ja remonditöid tuleb lasta teha volitatud personalil. Lisateabe saamiseks võtke ühendust hooldusesindusega.

Hooldusgraafik

Allpool on esitatud loend seadme hooldustöödest, mida peab tegema seadme kasutaja.

Hooldus	Enne kasutamist	Pärast kasutamist	Iga kuu
Veenduge, et mutrid ja kruvid oleksid pingutatud.	X		
Kontrollige, et juhtpaneel töötaks ega oleks kahjustunud.	X		
Kontrollige aku ja seadme vahelisi ühendusi. Samuti kontrollige aku ja akulaadija vahelisi ühendusi.			X

Hooldus	Enne kasutamist	Pärast kasutamist	Iga kuu
Puhastage toode.		X	

Toote puhastamine

ETTEVAATUST: Ärge kasutage toote puhastamiseks survepesurit ega voolavat vett. Ärge kasutage puhastamiseks lahusteid.

- Kasutage seadme puhastamiseks niisket lappi.

Aku ja akulaadija puhastamine

HOIATUS: Ärge puhastage akut või akulaadijat veega.

HOIATUS: Ärge kasutage aku puhastamiseks mis tahes kemikaale.

- Enne aku asetamist akulaadijasse veenduge, et aku ja akulaadija oleksid puhtad ja kuivad.
- Puhastage akuklemmid suruõhu või pehme ja kuiva riidelapiga.
- Puhastage aku ja akulaadija välispinnad pehme ja kuiva riidelapiga.

Akulaadija kontrollimine

- Veenduge, et akulaadija ega toiteallika kaabel ei oleks kahjustatud. Kontrollige pragusid ja muid kahjustusi.

Toote tõrkeotsing

Märkus: Aku ja akulaadija tõrgete korral lugege vastavat kasutusjuhendit.

Probleem	Põhjus	Lahendus
Toode ei käivitu. Toitenupule vajutamisel LED-id ei sütti.	Aku on tühi.	Laadige akut.
	Aku ei ole seadmesse õigesti paigaldatud.	Eemaldage aku ja paigaldage see õigesti.
	Aku on kahjustatud või ei tööta korralikult.	Aku kontrollimiseks vajutage toitenuppu. Peab süttima vähemalt üks roheline LED-tuli.
	Määrdunud või kahjustatud pistik aku ja seadme vahel.	Veenduge, et aku ja seadme vahelised ühendused oleksid puhtad ja terved.
	Hooldus on vajalik.	Pöörduge volitatud Husqvarna hoolduskeskusesse.
Seade töötab, kuid juhtpaneelil ei põle märgutuld.	Hooldus on vajalik.	Pöörduge volitatud Husqvarna hoolduskeskusesse.

Toote seadmine transpordi/hoiustamise režiimi

1. Eemaldage toode statiivist. Vt jaotist *Seadme paigaldamine ja eemaldamine statiivi küljest lk 94*.
2. Eemaldage aku. Vt jaotist *Aku paigaldamine ja eemaldamine lk 95*.
3. Klappige keskmine paneel toote korpuse poole. (Joon. 32)
4. Klappige vasak- ja parempoolsed valguspaneelid seadme korpuse poole. (Joon. 33)
5. Asetage toode tasasel pinnal olevale 4 kummijalale.

Transportimine ja hoiustamine

- Kinnitage toode transportimise ajal ohutult, et vältida kahjustusi ja õnnetusi.
- Hoidke seadet lukustatud kohas, kus sellele ei pääse juurde lapsed ega volitamata isikud.
- Lahutage aku seadmest.

Aku, akulaadija ja seadme kasutuselt kõrvaldamine

Allolev sümbol tähendab, et seade ei kuulu olmejäätmete hulka. Toimetage see elektri- ja elektroonikajäätmete ringlussevõtukeskusesse. Nii aitate vältida keskkonna ja inimeste kahjustamist.

Lisateavet küsige kohalikelt ametkondadelt, olmejäätmete käitlejatelt või edasimüüjalt.



Märkus: Sümbol asub tootel või toote pakendil.

Üksus	WL7i	Märkused
LED-i tüüp	HS-2835-1W-3V/350mA-SD	
Süsteemi koguefektiivsus, lm/W	130	
Valguvoog, lm	830~7000	Ilma difuusorita.
Iga valguspaneeli vaatenurk, kraadi	120	
IP-klass	IP44	
Kaal, kg	2,8/6,16	
Löögikindlus	IK 07	
Töötemperatuuri vahemik, °C	-5–40	
Koguvõimsus, W	54 w valguse jaoks. 18 C-tüüpi väljundi jaoks.	

Heakskiidetud akud

Selle toote jaoks kasutage ainult kaubamärgi Husqvarna originaalset valikut 40-B.

Aku	40-B140 X ilma järgmiseta: Bluetooth®
Tüüp	Liitiumioonaku
Aku mahtuvus, Ah	4,0
Nimipinge, V	36
Kaal, kg	1,25/2,7

Heakskiidetud akulaadijad

Akulaadija	40-C500X
Sisendpinge, V	100–240
Sagedus, Hz	50–60
Võimsus, W	500

Toote mõõtmed

(Joon. 2)

A	Kõrguse lamp, mm/tolli	208,8/8,2
B	Laiuslamp, mm/tolli	219,9/8,7
C	Sügavuslamp, mm/tolli	251/9,9
D	Kõrguse statiiv, mm/tolli	690±10/27,2±0,4

Содержание

Введение..... 239
Безопасность.....241
Работа.....244
Техническое обслуживание.....245
Поиск и устранение неисправностей изделия.....246
Транспортировка, хранение и утилизация.....247
Технические данные 248
Размеры изделия.....249
Ответственный за техническую документацию.....249

Введение

Описание изделия

Изделия представляют собой светодиодные портативные фонари рабочего освещения с питанием от аккумулятора.

Мы постоянно работаем над усовершенствованием своей продукции и поэтому оставляем за собой право на внесение изменений в конструкцию и/или внешний вид изделий без предварительного уведомления.

Использование по назначению

Эти изделия предназначены для освещения рабочих зон внутри и вне помещений. Запрещается использовать изделие в других целях.

Примечание: Использование изделия может ограничиваться государственными или региональными нормативными требованиями. Соблюдайте действующие требования.

Обзор изделия

(Рис. 1)

1. Правая световая панель
2. Средняя световая панель
3. Левая световая панель
4. Рукоятка для транспортировки
5. Аккумуляторный отсек
6. Индикатор уровня заряда аккумулятора
7. Кнопка включения/выключения
8. Кнопка режима освещения
9. Кнопка регулировки яркости
10. Разъем USB-C
11. Резиновые ножки
12. Крепление для трипода
13. Крепежные отверстия
14. Крюк
15. Регулировочная гайка
16. Крепежный винт
17. Стопорный винт
18. Раздвижная стойка
19. Ножка
20. Растяжка для ограничения угла наклона
21. Руководство по эксплуатации

Символы на изделии

(Рис. 3) ПРЕДУПРЕЖДЕНИЕ! Соблюдайте осторожность и правила эксплуатации изделия. Изделие может стать причиной тяжелой травмы или смерти оператора и окружающих.

(Рис. 4) Перед началом работы с изделием внимательно прочитайте руководство и убедитесь, что понимаете приведенные здесь инструкции.

(Рис. 5) Индикатор уровня заряда аккумулятора.

(Рис. 6) Режим освещения.

(Рис. 7) Кнопка регулировки яркости.

(Рис. 8) Кнопка включения/выключения.

(Рис. 9) ПРЕДУПРЕЖДЕНИЕ! Горячая поверхность.

(Рис. 10) Осветительный прибор класса III.

(Рис. 11) Не смотрите на работающий источник света.

(Рис. 12) Осторожно! Риск поражения электрическим током.

(Рис. 13) Минимальное расстояние от освещаемых объектов (в метрах).

(Рис. 14) Предусмотрена защита от брызг воды.

(Рис. 15) Обозначения, касающиеся охраны окружающей среды. Запрещается утилизировать данное изделие и его упаковку в качестве бытовых отходов. Изделие необходимо передать в авторизованный пункт переработки электрического и электронного оборудования.

(Рис. 16) Данное изделие сертифицировано организацией TÜV Rheinland, на что указывает маркировка cTUVus. Сертификация cTUVus подтверждает, что изделие отвечает требованиям стандартов безопасности в США и Канаде. Данная сертификация гарантирует, что изделие прошло испытания и отвечает требованиям безопасности, предъявляемым на рынках Северной Америки и Канады.

(Рис. 17) Данное изделие соответствует действующими в Новой Зеландии и Австралии стандартам EESS и ACMA.

(Рис. 18) Данное изделие отвечает требованиям применимых нормативов Украины.

(Рис. 19) Данное изделие отвечает требованиям применимых директив ЕС.

(Рис. 20) Данное изделие отвечает требованиям применимых нормативов Великобритании.

Примечание: Прочие условные обозначения/наклейки на изделии указывают на его соответствие специальным требованиям сертификации, которые действуют в определенных странах.

Паспортная табличка

(Рис. 21)

1. Производитель
2. Название изделия
3. Серийный номер — yyyywwdxxxx

   На паспортной табличке указан серийный номер. yyyy означает год производства, ww —

производственную неделю, d — день недели, начиная отсчет с понедельника и заканчивая воскресеньем.

Повреждение изделия

Мы не несем ответственности за повреждение изделия в следующих случаях:

- ненадлежащий ремонт изделия;
- использование для ремонта изделия неоригинальных деталей или деталей, не одобренных производителем;
- использование неоригинальных дополнительных принадлежностей или принадлежностей, не одобренных производителем;
- ремонт изделия в неавторизованном сервисном центре или неквалифицированным специалистом.

Безопасность

Определения сигнальных слов

Сигнальные слова "Предупреждение", "Осторожно" и "Примечание" используются для выделения особо важных пунктов руководства.

ПРЕДУПРЕЖДЕНИЕ:
Используется, когда несоблюдение инструкций руководства может привести к травмам или смерти оператора или находящихся рядом посторонних лиц.

ВНИМАНИЕ: Используется, когда несоблюдение инструкций руководства может привести к повреждению изделия, других материалов или прилегающей территории.

Примечание: Используется для предоставления дополнительных сведений о конкретной ситуации.

Общие указания техники безопасности при работе с изделием

ПРЕДУПРЕЖДЕНИЕ:
Ознакомьтесь со всеми предупреждениями, инструкциями, иллюстрациями и положениями, касающимися техники безопасности и прилагаемыми к данному изделию.
Несоблюдение всех указанных ниже инструкций может привести к поражению электрическим током, пожару и/или тяжелым травмам.

Сохраните все предупреждающие указания и инструкции для последующего обращения.

Примечание: *Под словом "изделие" в данном документе понимается электрическое (проводное) либо аккумуляторное (беспроводное) оборудование.*

Электрическая безопасность

ПРЕДУПРЕЖДЕНИЕ: Прежде чем приступить к эксплуатации изделия, в обязательном порядке прочитайте следующие инструкции по технике безопасности.

ПРЕДУПРЕЖДЕНИЕ:
Запрещается использовать изделие под дождем.

- Риск поражения электрическим током или короткого замыкания в случае несоблюдения инструкций по технике безопасности.
- Используйте одобренный разъем питания, который правильно установлен и не поврежден.
- Используйте только адаптеры питания, рекомендованные для вашего изделия.
- Не пытайтесь разбирать изделие или адаптер питания.
- Не используйте поврежденное изделие.
- Если адаптер питания поврежден, отсоедините его от источника питания и не прикасайтесь к поврежденным участкам.

Эксплуатация и обслуживание аккумуляторного изделия

- **Выполняйте зарядку только с помощью зарядного устройства, указанного производителем.** Зарядное устройство, подходящее для одного типа аккумуляторного блока, может создать опасность возгорания при использовании с аккумуляторным блоком другого типа.
- **Используйте изделие только с совместимыми аккумуляторными блоками.** Использование других аккумуляторных блоков может создать опасность травмы или возгорания.
- **Когда аккумуляторный блок не используется, храните его вдали от металлических предметов, таких как скрепки, монеты, ключи, гвозди, винты или иные мелкие предметы, которые могут замкнуть клеммы аккумулятора.** Замыкание

клемм аккумулятора может привести к ожогам или возгоранию.

- **При неправильном обращении из аккумулятора может вытекать жидкость: избегайте контакта с ней. При случайном контакте промойте место соприкосновения водой. При попадании жидкости в глаза обратитесь за медицинской помощью.** Вытекшая из аккумулятора жидкость может привести к раздражению или ожогу.
- **Запрещается использовать аккумуляторный блок или изделие, если они повреждены или модифицированы.** Поврежденные или подвергнутые модификации аккумуляторы могут работать неправильно, что приведет к возгоранию, взрыву или повышению риска получения травм.
- **Не подвергайте аккумуляторный блок или изделие воздействию огня или чрезмерно высоких температур.**
- **Точно следуйте всем инструкциям по зарядке и ни в коем случае не заряжайте аккумуляторный блок или изделие при температуре, выходящей за пределы указанного в инструкциях диапазона.** Ненадлежащая зарядка или зарядка при температуре выше или ниже указанного диапазона может привести к повреждению аккумулятора и повышенному риску возгорания.

Сервисное обслуживание

- **Сервисное обслуживание агрегата должны выполнять квалифицированные специалисты по ремонту оборудования с использованием только идентичных запчастей.** Это гарантирует безопасность эксплуатации агрегата.
- **Никогда не выполняйте обслуживание поврежденных аккумуляторных блоков.** Обслуживание аккумуляторных блоков должно выполняться только производителем или специалистами авторизованных сервисных центров.

Общие инструкции по технике безопасности



ПРЕДУПРЕЖДЕНИЕ: Прежде чем приступить к эксплуатации изделия, в обязательном порядке прочитайте следующие инструкции по технике безопасности.



ПРЕДУПРЕЖДЕНИЕ: Линза во время работы сильно нагревается. Чтобы снизить риск ожогов, не прикасайтесь к горячей линзе.



ПРЕДУПРЕЖДЕНИЕ: Чтобы снизить риск травм, не смотрите на работающий фонарь. В противном случае возникает риск получения серьезных травм глаз.

- Чтобы снизить риск травм, обязательно содержите рабочую зону в чистоте.
- Чтобы снизить риск травм, соблюдайте особую осторожность во время работы с изделием, если рядом находятся дети.
- Не касайтесь горячих деталей.
- Используйте только дополнительное оборудование, рекомендованное или продаваемое производителем.
- Чтобы снизить риск поражения электрическим током, не помещайте изделие в воду или другую жидкость. Запрещается ставить или хранить изделие в местах, где оно может упасть в ванну или раковину.
- Замена источника света в данном изделии должна выполняться только производителем, специалистом сервисного центра или другим специалистом аналогичной квалификации.
- Запрещается вносить изменения в данное изделие. Внесение изменений, не одобренных производителем, может привести к серьезным травмам или гибели.
- Не используйте изделие, если существует вероятность, что оно было модифицировано другими лицами.
- Используйте только оригинальные дополнительное оборудование и запасные части. Использование дополнительного оборудования и запасных частей, не одобренных производителем, может привести к серьезным травмам или гибели.
- Содержите изделие в чистоте. Следите за тем, чтобы знаки и наклейки были легко читаемыми.
- Ни в коем случае не допускайте к работе с изделием детей и взрослых, не имеющих соответствующей подготовки.
- Не разрешайте пользоваться изделием людям, которые не изучили и не усвоили содержание данного руководства по эксплуатации.
- Во время работы данное изделие создает электромагнитное поле. В определенных обстоятельствах это поле может создавать помехи для пассивных и активных медицинских имплантатов. В целях снижения риска тяжелой или смертельной травмы лицам с медицинскими имплантатами рекомендуется проконсультироваться с врачом и изготовителем имплантатов, прежде чем приступать к эксплуатации данного изделия.
- Информация, приведенная в настоящем руководстве по эксплуатации, не заменяет собой знания и практический опыт специалиста. Если в какой-либо ситуации вы почувствуете себя неуверенно, прекратите работу и обратитесь за советом к эксперту. Обратитесь в сервисный центр. Ни в коем случае не принимайтесь за

работы, для которых вашей квалификации может быть недостаточно.
- При техническом обслуживании изделия используйте одобренные защитные перчатки.
- Не допускайте, чтобы чувство уверенности, приобретенное вследствие частой работы с изделием, позволило вам забыть о правилах техники безопасности. Неосторожность может привести к несчастному случаю.

Техника безопасности при работе с аккумулятором

ПРЕДУПРЕЖДЕНИЕ: В обязательном порядке прочитайте следующие инструкции по технике безопасности, прежде чем приступать к эксплуатации изделия.

ПРЕДУПРЕЖДЕНИЕ:
Поврежденный аккумулятор может привести к взрыву и стать причиной травм. При наличии деформаций или повреждений на аккумуляторе обратитесь в официальный сервисный центр Husqvarna.

- Используйте только зарядные устройства и аккумуляторы Husqvarna.
- Используйте с данным изделием только оригинальные аккумуляторы. При установке аккумуляторов неправильного типа возникает опасность взрыва. Для получения дополнительных сведений обратитесь к официальному дилеру.
- Риск поражения электрическим током. Не допускайте контакта клемм аккумулятора с ключами, винтами или другими металлическими предметами. Это может привести к короткому замыканию аккумулятора.
- При возникновении утечки из аккумулятора не допускайте попадания жидкости на кожу, одежду или изделие. При контакте с жидкостью промойте затронутый участок большим количеством воды и обратитесь за медицинской помощью.
- Находясь рядом с аккумулятором, надевайте защитные очки. При попадании жидкости в глаза ни в коем случае не трите их. Промывайте глаза обильным количеством воды на протяжении как минимум 15 минут. Обратитесь за медицинской помощью.
- Не используйте одноразовые (неперезаряжаемые) аккумуляторы.
- Не вносите изменения в аккумулятор.
- Не размещайте посторонние предметы на воздухозаборниках аккумулятора.
- Аккумулятор не должен подвергаться воздействию солнечного света, тепла или открытого пламени. Аккумулятор может взорваться и стать причиной ожогов, в том числе химических.
- Защищайте аккумулятор от дождя и сырости.
- Не подвергайте аккумулятор воздействию микроволн и высокого давления.
- Не пытайтесь разбирать или ломать аккумулятор.
- Используйте аккумулятор только при температуре окружающей среды в пределах от -10 до 40 °C (14–104 °F).
- Очистка аккумулятора или зарядного устройства водой запрещена. См. раздел *Очистка аккумулятора и зарядного устройства на стр. 246*.
- Запрещается использовать поврежденный аккумулятор.
- Храните аккумуляторы вдали от металлических предметов, таких как гвозди, винты или ювелирные изделия.
- Храните аккумулятор в недоступном для детей месте.
- Правильно закрепите аккумулятор. Неправильная установка может привести к короткому замыканию аккумулятора.

Техника безопасности при работе с зарядным устройством для аккумулятора

ПРЕДУПРЕЖДЕНИЕ:
Внимательно прочитайте все предупреждения и информацию о мерах безопасности. Несоблюдение предупреждений и инструкций может привести к поражению электрическим током, возгоранию и/или тяжелым травмам.

- Риск поражения электрическим током или короткого замыкания в случае несоблюдения инструкций по технике безопасности.
- Используйте только то зарядное устройство, которое входит в комплект поставки изделия. Используйте только зарядные устройства QC Husqvarna для зарядки сменных аккумуляторов Husqvarna.
- Не пытайтесь разбирать зарядное устройство.
- Не используйте зарядное устройство, если оно повреждено или работает неправильно.
- Не поднимайте зарядное устройство за шнур питания. Для отсоединения зарядного устройства от сетевой розетки потяните за вилку. Не тяните за шнур питания.
- Кабели и удлинители не должны контактировать с водой, маслом и острыми краями. Убедитесь, что шнур не застрял в двери, заборе и т. д.
- Запрещается использовать зарядное устройство вблизи легковоспламеняющихся материалов и материалов, которые вызывают коррозию. Убедитесь, что зарядное устройство ничем не накрыто. В случае появления дыма или огня извлеките вилку зарядного устройства из розетки.

- Заряжайте аккумулятор только в хорошо проветриваемом помещении вдали от солнечных лучей. Запрещается заряжать аккумулятор вне помещения. Запрещается заряжать аккумулятор в условиях высокой влажности.
- Заряжайте аккумулятор только при температуре окружающей среды от 5 до 40 °C (41–104 °F). Используйте зарядное устройство в условиях хорошей вентиляции, отсутствия влаги и пыли.
- Не вставляйте посторонние предметы в воздухозаборники зарядного устройства.
- Не подсоединяйте металлические предметы к клеммам зарядного устройства, т.к. это может привести к короткому замыканию зарядного устройства.
- Не заряжайте неперезаряжаемые аккумуляторы в зарядном устройстве и не используйте их в изделии.
- Используйте одобренные сетевые розетки, которые находятся в исправном состоянии.

Инструкции по технике безопасности во время технического обслуживания

ПРЕДУПРЕЖДЕНИЕ: В обязательном порядке прочитайте следующие инструкции по технике безопасности, прежде чем приступать к обслуживанию изделия.

- Перед проведением технического обслуживания, проверками или сборкой изделия извлеките аккумулятор или отсоедините шнур питания.
- Оператор может выполнять только те работы по техническому и сервисному обслуживанию, которые описаны в данном руководстве по эксплуатации. Для проведения более сложных работ по техническому и сервисному обслуживанию обращайтесь в сервисный центр.
- Очистка аккумулятора или зарядного устройства водой запрещена. Сильное моющее средство может повредить пластик.
- При отсутствии надлежащего технического обслуживания срок службы изделия сокращается, а риск возникновения несчастных случаев повышается.
- Для выполнения всех работ по обслуживанию и ремонту требуется пройти специальное обучение. Если в ходе проверок после технического обслуживания были выявлены неисправности, обратитесь в сервисный центр. Мы гарантируем, что ремонт и обслуживание вашего изделия будут выполнять квалифицированные профессионалы.
- Используйте только оригинальные запчасти.

Работа

Введение

ПРЕДУПРЕЖДЕНИЕ: Перед эксплуатацией изделия внимательно изучите раздел по технике безопасности.

Подвешивание изделия на крюк

1. Установите винт в том месте, где вы хотите подвесить изделие.
2. Разложите крюк на изделии. (Рис. 22)
3. Повесьте изделие на винт.

Подвешивание изделия с использованием крепежных отверстий

1. Установите 2 винта в месте, где необходимо подвесить изделие. Расстояние между 2 винтами должно составлять 63 мм.
2. Повесьте изделие на 2 винта. (Рис. 23)

Раскладывание трипода

1. Разместите трипод на ровной поверхности.
2. Ослабьте стопорный винт (A). (Рис. 24)
3. Разложите раздвижную стойку (B) и надавите на кронштейн (C) по направлению вниз.
4. Убедитесь, что кронштейн (C) находится между отметками (D) на раздвижной стойке.
5. Затяните стопорный винт (A).
6. При необходимости отрегулируйте длину раздвижной стойки. См. раздел *Регулировка раздвижной стойки на стр. 245*.

Раскладывание трипода

1. При необходимости сложите раздвижную стойку. См. раздел *Регулировка раздвижной стойки на стр. 245*.
2. Ослабьте стопорный винт (A). (Рис. 25)
3. Удерживая раздвижную стойку (B), поднимите кронштейн (C).
4. При необходимости сложите 3 ножки (D).
5. Затяните стопорный винт (A).

Установка изделия на трипод и снятие с него

1. Разложите трипод. См. раздел *Раскладывание трипода на стр. 244*.

2. Установите изделие на крепежный винт и поверните его по часовой стрелке.
3. Снятие изделия выполняется в обратном порядке.

Установка и извлечение аккумулятора

1. Вставьте аккумулятор в аккумуляторный отсек. При правильной установке аккумулятора слышен щелчок.
2. Извлечение аккумулятора выполняется в обратном порядке. Нажмите кнопки извлечения аккумулятора, чтобы извлечь аккумулятор из аккумуляторного отсека.

Подключение кабеля USB-C

На изделии предусмотрен разъем USB-C для зарядки внешних устройств.

1. Снимите резиновую заглушку с разъема USB-C.
2. Подключите кабель USB-C.

Регулировка световых панелей

1. Поднимите и разложите левую и правую световые панели так, чтобы они были под углом 90 градусов к изделию. (Рис. 26)
2. Разложите среднюю световую панель по направлению к верхней части изделия. (Рис. 27)
3. При необходимости отрегулируйте положение 3 световых панелей.

Регулировка раздвижной стойки

1. Ослабьте регулировочную гайку. (Рис. 28)
2. Отрегулируйте раздвижную стойку так, чтобы получить требуемую высоту.

ВНИМАНИЕ: Не выдвигайте раздвижную стойку выше линии (A), если трипод находится на неровной поверхности.

3. Затяните регулировочную гайку.

Включение и выключение изделия

- Чтобы включить или выключить изделие, нажмите и удерживайте кнопку включения/выключения. (Рис. 29)

Примечание: Аккумулятор остается включенным в течение 3 минут после выключения изделия.

Примечание: Если подключено зарядное устройство USB, аккумулятор не выключается.

Регулировки яркости

- Чтобы отрегулировать яркость, нажмите на кнопку регулировки яркости. (Рис. 30)

Изменение режима освещения

- Чтобы изменить режим освещения, нажмите на кнопку режима освещения. (Рис. 31)

Техническое обслуживание

Введение

ПРЕДУПРЕЖДЕНИЕ: Перед техническим обслуживанием изделия внимательно изучите раздел по технике безопасности.

ПРЕДУПРЕЖДЕНИЕ: Перед техническим обслуживанием изделия извлеките аккумулятор или отсоедините шнур питания.

ПРЕДУПРЕЖДЕНИЕ: При отсутствии надлежащего технического обслуживания срок службы изделия сокращается, а риск возникновения несчастных случаев повышается. Все работы по обслуживанию и/или ремонту должны выполняться только квалифицированным персоналом. Для получения более подробной информации обратитесь в сервисный центр.

График технического обслуживания

Ниже приведен перечень обязательных работ по техническому обслуживанию изделия.

Техническое обслуживание	Перед использованием	После использования	Ежемесячно
Проверьте затяжку винтов и гаек.	X		
Убедитесь, что панель управления работает надлежащим образом и что она не повреждена.	X		
Проверьте соединения между аккумулятором и изделием. Проверьте соединение между аккумулятором и зарядным устройством.			X
Очистите изделие.		X	

Очистка изделия

ВНИМАНИЕ: Запрещается использовать мойку высокого давления или проточную воду для очистки изделия. Не используйте для очистки растворители.

- Очистите изделие влажной тканью.

Очистка аккумулятора и зарядного устройства

ПРЕДУПРЕЖДЕНИЕ: Очистка аккумулятора или зарядного устройства водой запрещена.

ПРЕДУПРЕЖДЕНИЕ: Не используйте химические реагенты для очистки аккумулятора.

- Прежде чем устанавливать аккумулятор в зарядное устройство, убедитесь, что аккумулятор и зарядное устройство чистые и сухие.
- Используйте для очистки клемм аккумулятора сжатый воздух или мягкую и сухую ткань.
- Очистите поверхности аккумулятора и зарядного устройства мягкой и сухой тканью.

Проверка зарядного устройства аккумулятора

- Убедитесь, что зарядное устройство и шнур питания не повреждены. Проверьте на наличие трещин и других повреждений.

Поиск и устранение неисправностей изделия

Примечание: Для поиска и устранения неисправностей аккумулятора и зарядного устройства см. руководство по их эксплуатации.

Проблема	Причина	Решение
Изделие не запускается. При нажатии кнопки включения/выключения не загораются светодиодные индикаторы.	Аккумулятор разряжен.	Зарядите аккумулятор.
	Аккумулятор неправильно установлен в изделие.	Извлеките аккумулятор и установите его правильно.
	Аккумулятор поврежден или работает неправильно.	Нажмите кнопку включения/выключения, чтобы проверить аккумулятор. Должен загореться как минимум 1 зеленый светодиодный индикатор.
	Неисправность или загрязнение разъема между аккумулятором и изделием.	Убедитесь, что разъемы питания между аккумулятором и изделием не загрязнены и не повреждены.
	Требуется техобслуживание.	Обратитесь в официальный сервисный центр Husqvarna.
Изделие работает, но на панели управления не горит индикатор.	Требуется техобслуживание.	Обратитесь в официальный сервисный центр Husqvarna.

Транспортировка, хранение и утилизация

Подготовка изделия к транспортировке/хранению

1. Снимите изделие с трипода. См. раздел *Установка изделия на трипод и снятие с него на стр. 244*.
2. Извлеките аккумулятор. См. раздел *Установка и извлечение аккумулятора на стр. 245*.
3. Сложите среднюю панель по направлению к корпусу изделия. (Рис. 32)
4. Сложите левую и правую световые панели по направлению к корпусу изделия. (Рис. 33)
5. Разместите изделие на ровной поверхности, поставив его на 4 резиновые ножки.

Транспортировка и хранение

- Надежно закрепляйте изделие на время транспортировки во избежание повреждений и несчастных случаев.
- Храните изделие в запертом помещении для предотвращения доступа к изделию детей или посторонних лиц.
- Отсоедините аккумулятор от изделия.

Утилизация аккумулятора, зарядного устройства и изделия

Приведенный ниже символ указывает на то, что данное изделие не может быть утилизировано в качестве бытовых отходов. Изделие необходимо передать в пункт переработки электрического и электронного оборудования. Это поможет предотвратить отрицательное воздействие на окружающую среду и здоровье людей.

Для получения дополнительной информации обратитесь в местные органы власти, службу, занимающуюся переработкой бытовых отходов, либо к вашему дилеру.



Примечание: Данный символ нанесен на само изделие или его упаковку.

Позиция	WL7i	Примечание
Тип светодиодов	HS-2835-1W-3V/350mA-SD	
Общая световая отдача системы, лм/Вт	130	
Световой поток, лм	830–7000	Без рассеивателя.
Угол излучения каждой световой панели, градусы	120	
Класс IP	IP44	
Вес, кг / фунт	2,8 / 6,16	
Класс ударопрочности	IK 07	
Диапазон рабочих температур, °C / °F	-5–40 / 23–104	
Общая мощность, Вт	54 (фонарь). 18 (разъем типа C).	

Рекомендованные аккумуляторы

Используйте с данным изделием только оригинальные аккумуляторы Husqvarna 40-B.

Аккумулятор	40-B140 X без Bluetooth®
Тип	Литий-ионный
Емкость аккумулятора, А·ч	4,0
Номинальное напряжение, В	36
Вес, кг / фунт	1,25 / 2,7

Одобренные зарядные устройства

Зарядное устройство	40-C500X
Входное напряжение, В	100–240
Частота, Гц	50–60
Мощность, Вт	500

Размеры изделия

(Рис. 2)

A	Высота фонаря, мм / дюйм	208,8 / 8,2
B	Ширина фонаря, мм / дюйм	219,9 / 8,7
C	Длина фонаря, мм / дюйм	251 / 9,9
D	Высота трипода, мм / дюйм	690±10 / 27,2±0,4

Ответственный за техническую документацию

ТОО " Мастер Гарден Казахстан"
Рег. номер 220540029853
Шоссе Коргалжын, д. 76
Астана, 010000
Казахстан