HUSQVARNA

40-B140X / 40-B220X

40-B330X / 40-B360X

40-B540X

AKUDE KASUTUSJUHEND

Eesti keel

Toote tutvustus

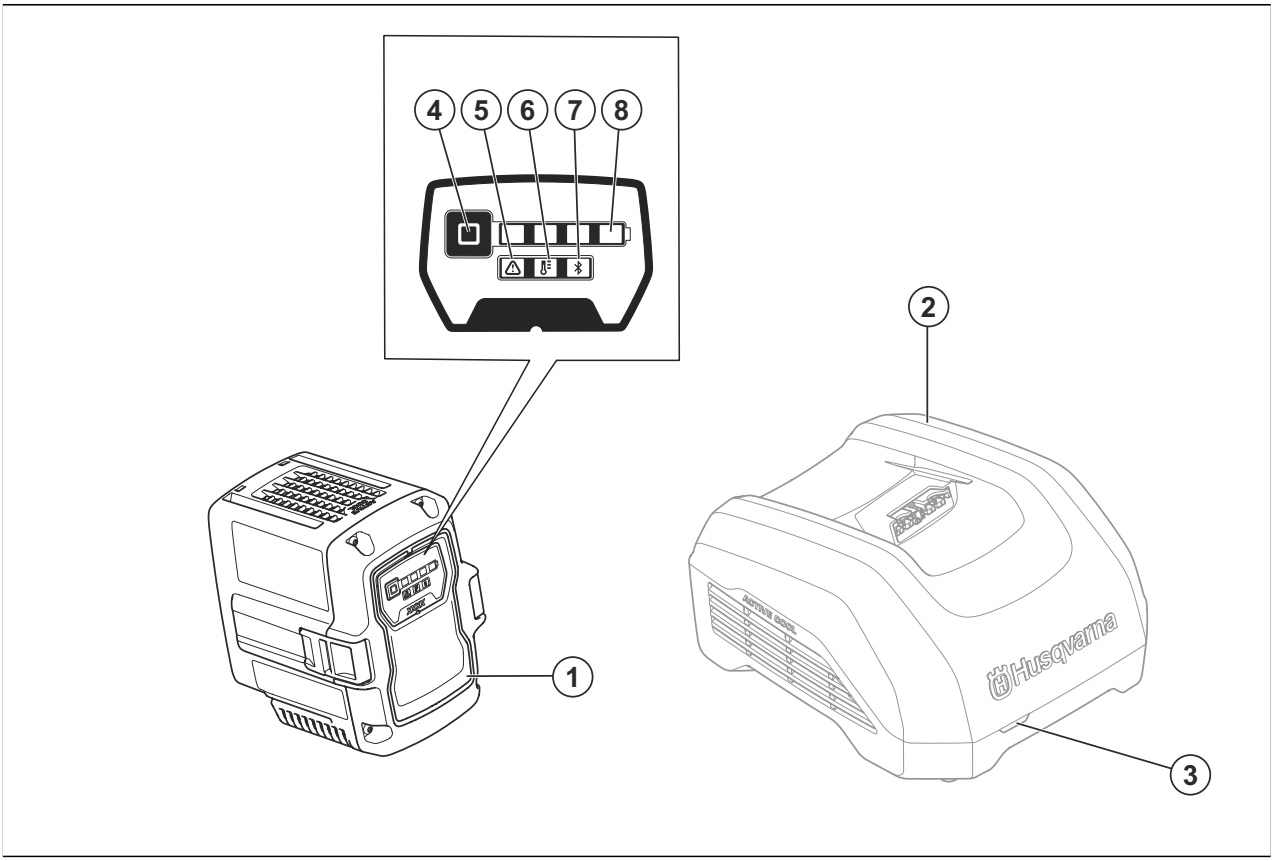

1. Aku
2. Akulaadija (lisatarvik)
3. Laadimise ja tõrke märgutuli
4. Aku laetustaseme nupp
5. Vea indikaator
6. Aku temperatuuri näidik
7. Bluetooth® näidik (kui on kohaldatav)
8. Aku laetustaseme indikaator

Sümbolid tootel



Olge ettevaatlik ja kasutage toodet õigesti. Toode võib tekitada kasutajale või teistele raske või surmava kehavigastuse.



Lugege hoolikalt läbi aku, heakskiidetud laadija ja seda akut kasutava juhtmeta toote kasutusjuhend. Kasutusjuhendid leiate aadressilt www.husqvarna.com/support. Otsige mudeli nime järgi. Enne toote kasutamist veenduge, et kõik juhised oleksid arusaadavad.



Ohtlik pinge.



Tohib kasutada vihmaga.



Kaitske veepritsmete eest.



See seade vastab kehtivatele EÜ direktiividele ja määrustele.



Toimetage see toode elektri- ja elektroonikajäätmete heakskiidetud vastuvõtupunkti.



Toode või toote pakend ei kuulu olmejäätmete hulka.



Ärge kastke akut vette.



Kui toode kasutab *Bluetooth®*-i juhtmeta tehnikat. Sümbol *Bluetooth®* on näidatud toote nimesildil. Vt jaotist *Bluetooth® juhtmevaba tehnoloogia lk 55*.

Märkus: Tootel olevad ülejäänud sümbolid/tähised viitavad teatud ärivaldkondade sertifitseerimisnõuetele.

Toote kirjeldus

Husqvarna 40-B140X, 40-B220X, 40-B330X, 40-B360X, 40-B540X on kaasaskantav 36 V liitiumioonaku Husqvarna akutoitel töötavate tööriistade jaoks.

Osana oma pidevast toodete edasiarendusprotsessist jätab Husqvarna endale õiguse muuta seadmete disaini ja/või välimust ilma sellest eelnevalt teavitamata.

Kasutusotstarve

Need akud on mõeldud Husqvarna akutoitel tööriistadele. Lugege elektritööriista kasutusjuhendit veendumaks, et aku on elektritööriista jaoks heaks kiidetud.

Märkus: Kasutamist võivad piirata riiklikud või kohalikud määrused. Järgige kehtivaid eeskirju.

Need akud on mõeldud kasutamiseks heakskiidetud akulaadijatega. Vt jaotist *Heakskiidetud akulaadijad lk 58*.

Andmesilt

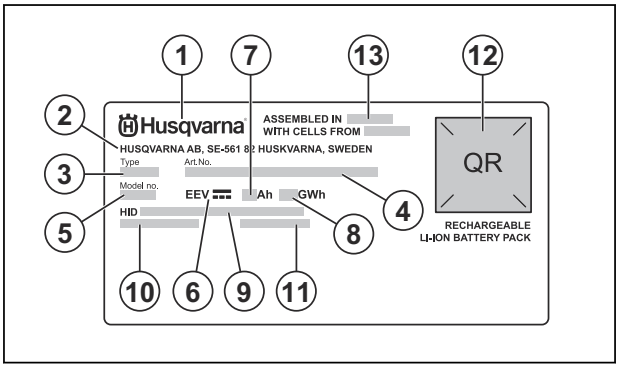

1. Kaubamärk
2. Tootja aadress
3. Tüüp
4. Tootenumber
5. Mudeli number
6. Pinge
7. Ampertunnid
8. Vatt-tunnid
9. Husqvarna ID (HID)
10. Akuelemendi tüüp
11. Seerianumber koos tootmiskuupäevaga
12. Skannitav kood
13. Monteeritud riigis

Ohutus

Ohutuse määratlused

Mõistetega „hoiatus”, „ettevaatust” ja „märkus” juhitakse tähelepanu eriti olulistele kohtadele kasutusjuhendis.



HOIATUS: Tähistab kasutusjuhendi juhiste eiramise korral kasutaja või kõrvalseisjate kehavigastuse või surmaga lõppeva õnnetuse ohtu.



ETTEVAATUST: Tähistab kasutusjuhendi juhiste eiramise korral seadme, muude esemete või läheduses asuvate objektide kahjustamise ohtu.

Märkus: Tähistab antud olukorras vajalikku lisateavet.

Tähtsad ohutuseeskirjad



HOIATUS: Lugege läbi kõik ohutushoiatused ja kõik juhised. Hoiatuste ja juhiste eiramine võib põhjustada elektrilöögi, tulekahju ja/või raskeid vigastusi.

Märkus: Hoidke kõik hoiatused ja juhendid alles.

- Husqvarna originaalakude laadimiseks kasutage ainult Husqvarna heakskiidetud akulaadijaid. Akud on kodeeritud.
- Kasutage ettevõtte Husqvarna toodete vooluallikana üksnes taaslaetavaid ettevõtte Husqvarna heakskiidetud akusid. Kehavigastuse vältimiseks ärge kasutage akut muude seadmete toiteallikana.
- Ärge püüdke akut lahti võtta ega parandada. Remonttöid tohib teostada vaid volitatud edasimüüja.

- Vältige aku kokkupuudet otsese päikesevalguse, kuumuse ja lahtise leegiga. Aku võib põhjustada põletusi ja/või keemilisi põletusi.
- Ärge kunagi kasutage kahjustunud akut ega akulaadijat.
- Vältige aku põrutamist.
- Hoidke aku eemal lastest.
- Aku tuleb hoida puhta ja kuivana.
- Kui akuklemmid määrduvad, puhastage need kuiva puhta lapiga.
- Kui aku on täis laetud, eemaldage aku akulaadijast.
- Kui te toodet ei kasuta või transpordite toodet teise kohta, ühendage aku lahti.
- Hoiustage akusid eemal metallesemetest (nt naelad, kruvid, ehted).

Töö

Töö

- Kasutage ja hoiustage akut ainult soovitatud temperatuurivahemikus. Vt jaotist *Soovituslik temperatuurivahemik lk 57*.
- Enne kasutamist aku käivitamiseks vajutage aku laetustaseme nuppu.
- Aku tuleb enne esimest kasutamist laadida. Kasutage alati ettevõtte Husqvarna heakskiidetud akulaadijat. Vt jaotist *Heakskiidetud akulaadijad lk 58*.
- Kui aku temperatuuri märgutuli vilgub, vähendage töökoormust ja/või kiirust.
- Aku laetustaseme nägemiseks vajutage aku laetustaseme nuppu.

Husqvarna Connect

Husqvarna Connect on mobiilsideseadmetele mõeldud tasuta rakendus. Rakendus Husqvarna Connect annab teie Husqvarna tootele lisafunktsionaalsuse.

- Täiendav tooteteave.
- Toote osade ja hoolduse alane teave ja abi.

Lisateavet Husqvarna Connect kohta vt jaotisest www.husqvarna.com.

Märkus: Kõigis riikides ei saa rakendust Husqvarna Connect alla laadida. Lisateabe saamiseks võtke ühendust hooldusesindusega.

Toote Husqvarna Connect kasutamise alustamine

1. Laadige rakendus Husqvarna Connect alla oma mobiilseadmesse.
2. Registreeruge Husqvarna Connect rakenduses.
3. Toote lisamiseks järgige Husqvarna Connect rakenduse juhiseid.

Märkus: Kõigis riikides ei saa rakendust Husqvarna Connect alla laadida. Lisateabe saamiseks võtke ühendust hooldusesindusega.

Husqvarna Fleet Services™

Husqvarna Fleet Services™ on pilvlahendus, mis annab äriotstarbelisele seadmepargi haldurile ülevaate kõigist masinatest. Husqvarna Fleet Services™ on saadaval nii veebiteenuse kui ka rakendusena.

Lisateavet Husqvarna Fleet Services™ kohta vt www.husqvarna.com.

Märkus: Husqvarna Fleet Services™ pilvelahendus pole kõikidel turgudel saadaval.

Tootega ühenduse loomine Husqvarna Fleet Services™ kaudu

1. Laadi rakendusHusqvarna Fleet Services™ alla oma mobiilseadmesse.
2. Logige rakendusse Husqvarna Fleet Services™ sisse.
3. Järgige toote ja Husqvarna Fleet Services™ sidumise juhiseid.

Bluetooth® juhtmevaba tehnoloogia

Sisseehitatud Bluetooth® juhtmevaba tehnoloogiaga seadmeid saab ühendada mobiilseadmega.

Kui mobiilseade on tootega ühendatud, süttib *Bluetooth®* tehnoloogia sümbol.



Märkus: Selle seadme vastavust kohaldatavatele raadiosagedusliku kiirguse nõuetele on hinnatud. Seadet saab kasutada ilma piiranguteta mobiilsetes kokkupuutetingimustes.

Püsivara värskendamine õhu kaudu (sisseehitatud funktsiooniga Bluetooth® akude puhul)

Funktsiooniga Bluetooth® akude puhul toimub uue püsivara allalaadimine ja installimine automaatselt.

- Allalaadimine käivitub siis, kui uus püsivara on saadaval ja aku on ühendatud järgmisega: Husqvarna Connect või Husqvarna Fleet Services™.
- Näidik Bluetooth® kuvatakse siis, kui aku on ühendatud ja akunäidik on aktiivne.
- Püsivara allalaadimiseks kulub 10–15 minutit. Kui allalaadimine peatub või nurjub, proovib aku püsivara uuesti alla laadida.

- Püsivara installimine algab siis, kui allalaadimine on lõpetatud ning akut ei kasutata ega laadita.
- Laetustaseme märgutuled pulseerivad püsivara installimise ajal. Püsivara installimiseks kulub 10–15 sekundit.

Aku laadimine

Enne esimest kasutuskorda laadige aku täis. Uus aku on laetud 30%. Aku laetustaseme nägemiseks vajutage aku laetustaseme nuppu. Kasutage ja hoiustage akut ainult soovitatud temperatuurivahemikus. Vt jaotist *Soovituslik temperatuurivahemik lk 57*.

1. Asetage aku akulaadijasse. Kui akul süttib laadimise märgutuli, on aku õigesti akulaadijasse ühendatud.
2. Aku on täielikult laetud siis, kui akul põlevad kõik laetustaseme märgutuled.
3. Eemaldage aku laadijast.

Aku laadimisolek

Husqvarna liitium-ioonakut saab laadida ja kasutada kõikidel laadimistasemetel.

Aku laetuse taseme indikaatorid	Aku olek (laetustase)
Neli laadimistuld põleb	Aku on 76–100% ulatuses laetud.
Kolm laadimistuld põleb	Aku on 51–75% ulatuses laetud.
Kaks laadimistuld põleb	Aku on 26–50% ulatuses laetud.
Üks märgutuli põleb	Aku on 11–25% ulatuses laetud.
Üks märgutuli vilgub	Aku on 0–10% ulatuses laetud.

Tõrkeotsing

Tõrkeotsing

Sümptomid	Põhjus	Toiming
Laetustaseme üks märgutuli vilgub. Mõne püsivaraversiooniga toodete puhul vilgub ka aku veaindikaator.	Aku on tühi.	Laadige akut.
Aku tõrke märgutuli vilgub.	Suur töökoormus koos väga madala aku temperatuuriga.	Laske akul soojeneda. Näiteks teisaldage see siseruumidesse või töötage madalal kiirusel, kuni aku on soe.
	Aku ei tööta. Aku tööulatus on saavutanud oma limiidi.	Eemaldage aku seadmest. Oodake 5 minutit. Vajutage aku laetustaseme nuppu.
Aku temperatuuri märgutuli põleb.	Aku on kasutamiseks liiga külm või liiga kuum.	Hoidke akut keskkonnas, mille temperatuur jääb vahemikku -10...40 °C. Kui aku on saavutanud õige temperatuuri, saab seda uuesti kasutada.
Aku temperatuuri märgutuli vilgub.	Aku temperatuuripiirang on peagi saavutatud.	Vähendage kiirust ja/või töökoormust. Optimaalse jõudluse tagamiseks hoidke akut eelistatud temperatuuril +10 °C kuni +30 °C.

Sümptomid	Põhjus	Toiming
Aku temperatuuri märgutuli põleb, kui aku on laadijas.	Vale temperatuur, aku on laadimiseks liiga külm või liiga kuum.	Laske akul jahtuda või pange see siseruumi soojenema. Kui aku on saavutanud õige temperatuuri, saab seda uuesti laadida. Veenduge, et kasutate laadijat keskkonnas, kus õhutemperatuur jääb vahemikku 5–40 °C. Hoidke laadija eemal päikesevalgusest. Kui probleem ei lahene, pöörduge edasimüüja poole.
Süttib aku tõrke märgutuli.	Akus esineb kriitiline tõrge.	Pöörduge ettevõtte Husqvarna hooldusesinduse poole.

Transportimine, hoiulepanek ja utiliseerimine

Transport ja hoiustamine

- Tarnitud liitiumioonakud vastavad ohtlike ainete eeskirjade nõuetele.
- Täitke kaubanduslikule transpordile kehtestatud pakendamise ja märgistamise erinõudeid (sh kolmandate osapoolte või ekspediitorite teenuseid kasutades).
- Enne seadme lähetamist konsulteerige isikuga, kes on läbinud ohtlike ainete käitlemise alase erikoolituse. Järgige kõiki kehtivaid riiklikke eeskirju.
- Enne aku pakendisse asetamist katke kontaktid isoleerteibiga. Kahjustuste ja õnnetuste vältimiseks asetage aku pakendisse tihkelt.
- Ärge hoidke akut kohas, kus võib tekkida staatiline elekter. Ärge hoidke akut metallkastis.
- Pange aku kuiva, külmumiskindlasse, puhtasse ja sobiva temperatuuriga kohta.
- Kasutage ja hoiustage akut ainult soovitatud temperatuurivahemikus. Vt jaotist *Soovituslik temperatuurivahemik lk 57*.
- Laadige enne aku pikemaajalist hoiustamist see 30–50% ulatuses täis.
- Puhastage aku enne hoiustamist.

Utiliseerimine

See sümbol tähendab, et seade ei kuulu olmejäätmete hulka. Taaskäidelge see elektri- ja elektroonikaseadmete kogumissüsteemi kaudu. See aitab tagada kasutusea lõppu jõudnud seadmete nõuetekohase jäätmekäitluse. Lisateabe saamiseks võtke ühendust kohalike ametiasutuste, olmejäätmeteenuste, edasimüüja või jaemüüjaga. Vale kõrvaldamine võib potentsiaalselt ohtlike ainete sisalduse tõttu kahjustada keskkonda ja inimeste tervist.

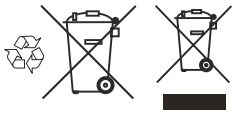

Märkus: Sümbol asub tootel või toote pakendil.

Tehnilised andmed

Registreeritud kaubamärgid

Bluetooth® -i sõnamärk ja logod on ettevõtte *Bluetooth SIG, inc.* registreeritud kaubamärgid ja ettevõte Husqvarna kasutab neid litsentsi alusel.

Tehnilised andmed

Sagedusalad, MHz	2400 kuni 2483,5
Max ülekantav võimsus, dBm	4

Muud tehnilised andmed leiate aku andmesildilt.

Soovituslik temperatuurivahemik

ETTEVAATUST: Suur töökoormus, kui aku temperatuur on alla 0 °C, võib põhjustada ajutise tõrke.

ETTEVAATUST: Kasutage ja hoiustage akut ainult soovitatud temperatuurivahemikus. Kui temperatuur ei ole selles vahemikus, ei tööta aku korralikult.

ETTEVAATUST: Akut ei laeta, kui selle temperatuur ei ole soovitatud temperatuurivahemikus.

Kasutustemperatuur	Laadimistemperatuur	Hoiustamistemperatuur
-10–40 °C / 14–104 °F	5–40 °C / 41–104 °F	5–25 °C / 41–77 °F

Heakskiidetud akulaadijad

Tabel

Akulaadija	QC330	QC500	40-C500X	40-C750X	40-C1000X4
Väljundpinge, V	36	36	36	36	36
Sisendpinge, V	100-240	100-240	100-240	100-240	100-240
Sagedus, Hz	50-60	50-60	50-60	50-60	50-60
Võimsus, W	330	500	500	750	1000[36]

Tabel

Akulaadija	40-C500X	40-C750X
Väljundpinge, V	36	36
Sisendpinge, V	100-240	100-240
Sagedus, Hz	50-60	50-60
Võimsus, W	500	750

vastavusdeklaratsioon

Vastavusdeklaratsioon

Husqvarna AB, SE-561 82 Huskvarna, ROOTSI, tel: +46 36 146500, kinnitab ainuvastutusel, et toode:

Kirjeldus	Laetav liitiumioonaku
Kaubamärk	Husqvarna®
Tüüp/mudel	40-B140X, 40-B220X, 40-B330X, 40-B360X, 40-B540X
Identifitseerimine	Seerianumbrid alates 2026. aastast

[36] Maksimaalne võimsus ainult ühe aku laadimisel on 600 W.

vastavad järgmistele EL-i direktiividele ja määrustele,
mida on muudetud järgmiselt.

Direktiiv/eeskiri	Kirjeldus
2014/30/EL	„elektromagnetilise ühilduvuse direktiiv”
2014/53/EL[37]	„raadioseadmete direktiiv“
(EL) 2023/1542	„akude ja akujäätmete direktiiv“

ja et kohalduvad järgmised standardid ja/või tehnilised
spetsifikatsioonid:

EN IEC 62133-2:2017+A1:2021

EN IEC 62133-2:2017[38]

IEC 63370:2022

EN 61000-6-1:2007/EN IEC 61000-6-1:2019,
EN 61000-6-3:2007+A1:2011+AC:2012, EN IEC
61000-6-3:2021[39]

ETSI EN 301 489-1 v.1.9.2, ETSI EN 301 489-17
v.3.2.4, ETSI 300 328 v.2.2.2[40]

EN IEC 63000:2018

Muud testid, kuna see on seotud ohtlike kaupade veoga;

UN 38.3, versioon 7

Huskvarna, 10.04.2026



Lars Roos

Teadus- ja arendustegevuse direktor, akude
kompetentsikeskus

Husqvarna AB, ROOTSI

Tehnilise dokumentatsiooni eest vastutaja

CE

[37] Kehtib versioonidele, mis sisaldavad Bluetooth® sidet.
[38] Kehtib üksnes 40-B220X mudeli puhul.
[39] Elektromagnetilise ühilduvuse (EMC) testimine viidi läbi ka erinevate toodetega, kasutades akut.
[40] Kehtib versioonidele, mis sisaldavad Bluetooth® sidet.